Karta charakterystyki technicznej

Trägerklammer, mit Rohraufnahme unten

Numery katalogowe: 1488383

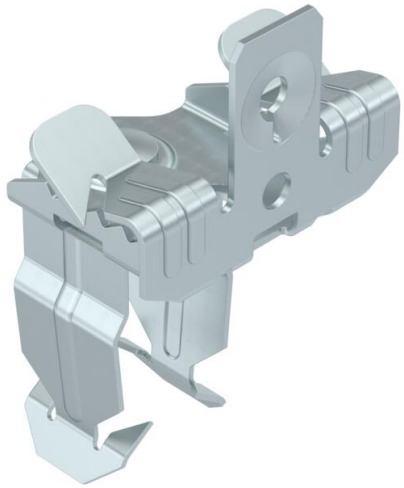

Zaciski nośne do montażu rur. Offene Rohraufnahme unten. Mocowanie do wsporników stalowych przez przybijanie.

CE UK CA

St stal

ZL Cynkowanie lamelowe (płatkowe)

Dane podstawow

Numery katalogowe	1488383
Typ	SCVPO 3-7 D25
Oznaczenie 1	Zacisk nośny
Oznaczenie 2	z uchwytem na rurę D25mm
Wytwórca	OBO
Wymiar	3-7mm
Kolor	cyjan
Materiał	Stal
Powierzchnia	Cynkowanie lamelowe (płatkowe)
Norma powierzchni	
Najmniejsza jednostka sprzedaży	50
Jednostka opakowania	Sztuk
Ciężar	3,5 kg
Jednostka masy	kg/100 szt.

Karta charakterystyki technicznej

Trägerklammer, mit Rohraufnahme unten

Numery katalogowe: 1488383

Wymiary

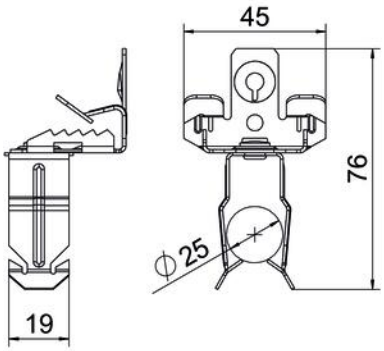

Długość	76 mm
Szerokość	45 mm
Wysokość	39 mm
Wymiar L	76 mm
Wymiar W	45 mm

Dane techniczne

Rodzaj połączenia/element przyłączeniowy	Rura/kabel
Rodzaj mocowania	wtykowe
Obciążenie niszczące	0,11 kN
Grubość kołnierza F maks.	7 mm
Grubość kołnierza F min.	3 mm
Średnica rury/kabla maks.	30 mm
Średnica rury/kabla min.	22 mm
Zgodny z RoHS	tak
Zawias ustawiany	brak
Zawias	brak