Karta charakterystyki technicznej

Uchwyt zwodu pionowego do dachówek kalenicowych

Numery katalogowe: 5403333



Uchwyt zwodu na dachówki kalenicowe, do łatwego, szybkiego i bezpiecznego mocowania zwodów pionowych Ø 16 mm

• System składa się z uchwytu ze stali nierdzewnej V2A i zwodu pionowego z aluminium

• Szybki i łatwy montaż, dzięki wstępnemu zmontowaniu zwodu

• Długość zwodu: 1000 mm

• Regulacja szerokości w zakresie 180-260 mm

• Odstęp uchwytu kalenicowego: 110 mm

Zastosowanie: do ochrony nadbudówek dachowych, np. instalacji fotowoltaicznych, TV-/SAT.

A2 stal nierdzewna

Dane podstawow

Numery katalogowe	5403333
Typ	F-Fix-132-300
Oznaczenie 1	Zwód pionowy
Oznaczenie 2	do cegły kalenicy
Wytwórca	OBO
Wymiar	1m
Materiał	stal nierdzewna 1.4301
Najmniejsza jednostka sprzedaży	1
Jednostka opakowania	Sztuk
Ciężar	78 kg
Jednostka masy	kg/100 szt.
Ślad węglowy CO2 (GWP) od kołyski po bramę	3,766 kg CO2e / 1 Sztuka

Karta charakterystyki technicznej

Uchwyt zwodu pionowego do dachówek kalenicowych

Numery katalogowe: 5403333

Wymiary

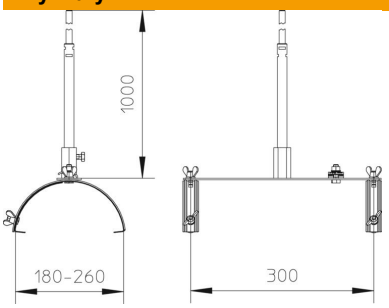

Długość	300 mm
Wysokość	1 000 mm
Wymiar L	300 mm

Dane techniczne

Zgodny z RoHS	tak
Zakres mocowania D maks.	260 mm
Zakres mocowania D min.	180 mm