Karta charakterystyki technicznej

Zacisk isFang do montażu ściennego, odstęp 200-300 mm

Numery katalogowe: 5408954

• Zacisk montażowy do mocowania izolowanych masztów rurowych na ścianach lub konstrukcji chronionej

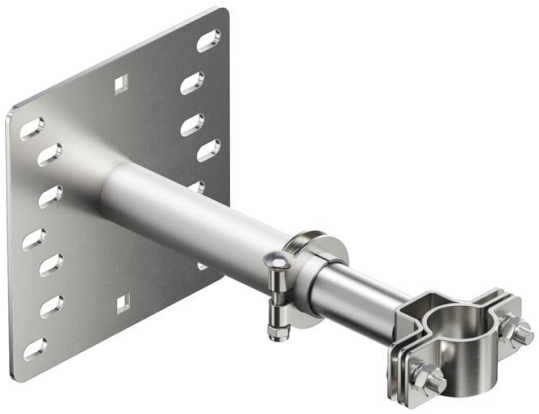

A2 stal nierdzewna

Dane podstawow

Numery katalogowe	5408954
Typ	isFang TW200
Oznaczenie 1	Uchwyt isFang
Oznaczenie 2	do montażu na rurach
Wytwórca	OBO
Wymiar	200-300mm
Materiał	stal nierdzewna 1.4301
Najmniejsza jednostka sprzedaży	2
Jednostka opakowania	Sztuk
Ciężar	230 kg
Jednostka masy	kg/100 szt.

Karta charakterystyki technicznej

Zacisk isFang do montażu ściennego, odstęp 200-300 mm

Numery katalogowe: 5408954

Wymiary

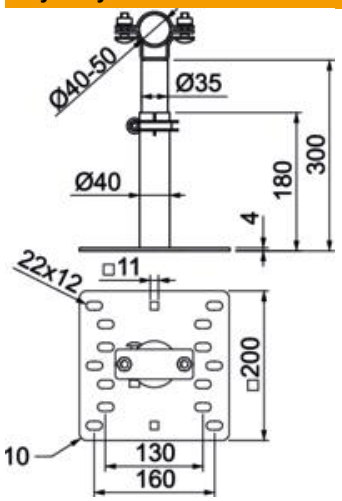

Długość	322 mm
Szerokość	200 mm
Wysokość	200 mm
Wymiar L	300 mm

Dane techniczne

Zgodny z RoHS	tak