Karta charakterystyki technicznej

Naroże wewnętrzne, do kanału podparapetowego Rapid 45-2 typ GA-53130
Numery katalogowe: 6112520

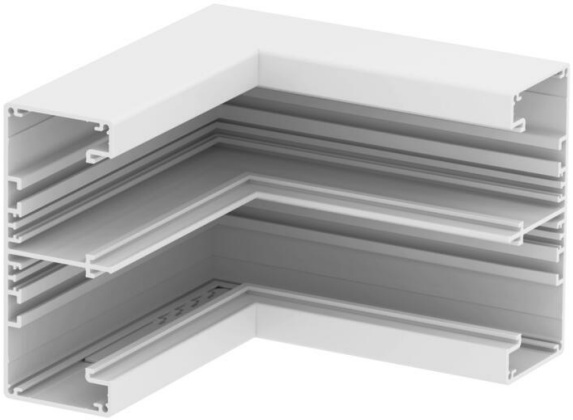

Naroże wewnętrzne 90° do zmiany kierunków kanałów Rapid 45-2 GA ... .

Wskazówka:

W eloksydowanych kanałach podparapetowych z aluminium mogą występować niewielkie różnice odcieni, związane z właściwościami materiału i technologią (zgodnie DIN 17611). Osprzęt o rozmiarze 45 mm można zatrzaskiwać bezpośrednio w profilu kanału. W przypadku stosowania kształtek z PC/ABS ze względu na różne materiały mogą być widoczne różnice w odcieniach.

Alu aluminium

Dane podstawow

Numery katalogowe	6112520
Typ	GA-IS53130RW
Oznaczenie 1	Naroże wewnętrzne
Oznaczenie 2	Alu, stałe
Wytwórca	OBO
Wymiar	53x130x175
Kolor	czysta biel; RAL 9010
Materiał	aluminium
Najmniejsza jednostka sprzedaży	1
Jednostka opakowania	Sztuk
Ciężar	89,2 kg
Jednostka masy	kg/100 szt.
Ślad węglowy CO2 (GWP) od kołyski po bramę	11,3972 kg CO2e / 1 Sztuka

Karta charakterystyki technicznej

Naroże wewnętrzne, do kanału podparapetowego Rapid 45-2 typ GA-53130

Numery katalogowe: 6112520

Wymiary

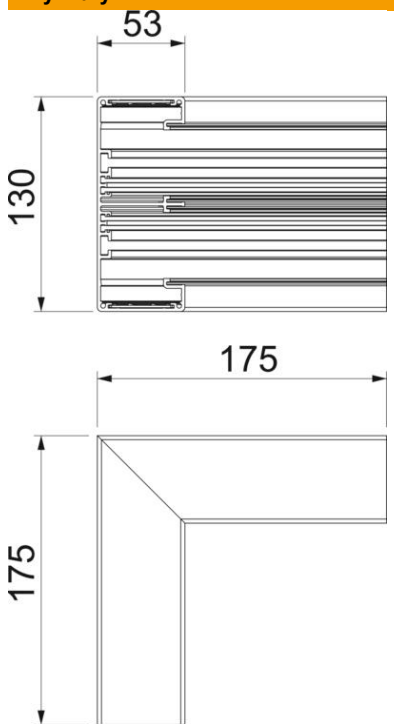

Długość	175 mm
Szerokość	130 mm
Wysokość	53 mm

Dane techniczne

Ilość pokryw	2
Wykonanie	Podstawa
Kształt	symetryczne
do wymiaru kanału	53 x 130 mm
dla szerokości kanału	130 mm
do wysokości kanału	53 mm
Bezhalogenowy	tak
Klamra mocująca kable	brak
Łącznik kanału EÜK	brak
Rodzaj montażu pokryw	Położenie wewnętrzne
Perforacja montażowa w dnie	brak
Szerokość pokrywy	45 mm
Szerokość pokrywy 2	45 mm
Zgodny z RoHS	tak
Stopień ochrony	IP 20
Folia ochronna	tak
Odporność kod IK	IK10
Zakres temperatur maks.	60 °C
Zakres temperatur min.	-15 °C
Zakres kąta min.	90 mm