Karta charakterystyki technicznej

Pokrywa styku

Numery katalogowe: 6113020







Pokrywa styku do estetycznego łączenia odcinków kanałów Rapid 45-2. Pokrywy styku są nakładane. Do szerokości kanału 100 i 165 mm.

PC/ ABS akrylonitryl-butadien-styren + poliwęglan

Dane podstawow

Numery katalogowe	6113020
Typ	GK-KS45-1RW
Oznaczenie 1	Pokrywa stykowa
Oznaczenie 2	do Rapid 45-2 100 i 165
Wytwórca	OBO
Wymiar	168x55x15
Kolor	czysta biel; RAL 9010
Materiał	akrylonitryl-butadien-styren + poliwęglan
Najmniejsza jednostka sprzedaży	6
Jednostka opakowania	Sztuk
Ciężar	0,861 kg
Jednostka masy	kg/100 szt.
Ślad węglowy CO2 (GWP) od kołyski po bramę	0,0566 kg CO2e / 1 Sztuka

Karta charakterystyki technicznej

Pokrywa styku

Numery katalogowe: 6113020

Wymiary

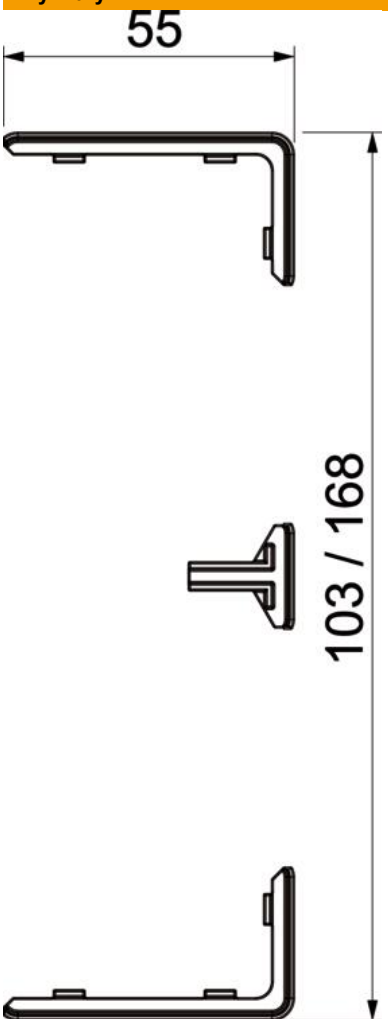

Długość	15 mm
Szerokość	55 mm
Wysokość	27 mm

Karta charakterystyki technicznej

Pokrywa styku

Numery katalogowe: 6113020

Dane techniczne

Wykonanie	Laminowanie przycinanego kanału
Rodzaj mocowania	Przesuwanie (przed montażem)
Kształt	symetryczne
dla szerokości kanału	100,17 mm
do wysokości kanału	53 mm
Bezhalogenowy	tak
Szerokość pokrywy	45 mm
Zgodny z RoHS	tak
Stopień ochrony	IP 20
Odporność kod IK	IK08
Zakres temperatur maks.	60 °C
Zakres temperatur min.	-15 °C